# FICHE PRODUIT
# BUTS DE RUGBY 14M ALUMINIUM DIAM 100 – R9114

## R9114

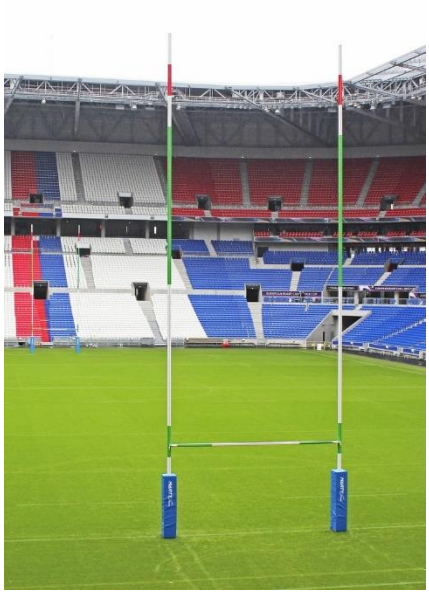

- Profilés en aluminium renforcés par des ailettes
- Hauts de profilés personnalisables
- Hauteur de 14m
- Modèle utilisé dans les plus grands stades de France

CONFORME EN 16579 + AC

PRODUIT EN ANJOU

FABRIQUÉ EN FRANCE

## CARACTÉRISTIQUES

- ALUMINIUM RENFORCÉ DIAMÈTRE 100 MM
- TRAVERSE DIAMÈTRE 90 AVEC SYSTÈME DE RÉGLAGE TRÈS PRÉCIS DE LA HAUTEUR.
- POUDRÉS BLANCS APRÈS DÉCROCHAGE.
- LIVRÉS AVEC FOURREAUX À SCELLER
- HAUTEUR 14M
- LA PAIRE

**SIÈGE**

Route de la Meignanne
49370 Saint-Clément-de-la-Place
France

+33(0)2 4177 03 86
web@martysports.com

**AGENCE RÉGIONALE SUD-EST**

2 Square du Sud, Zone Pôle 2000
07130 Saint-Péray
France

+33(0)9 63 44 44 57
agence.sud.est@martysports.com

## SCELLEMENTS

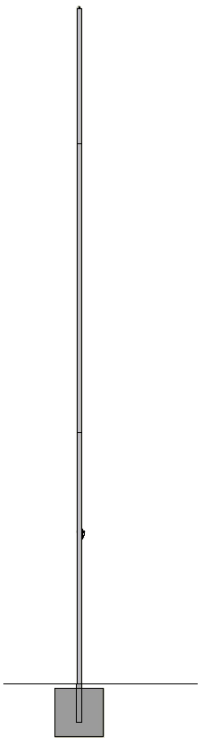

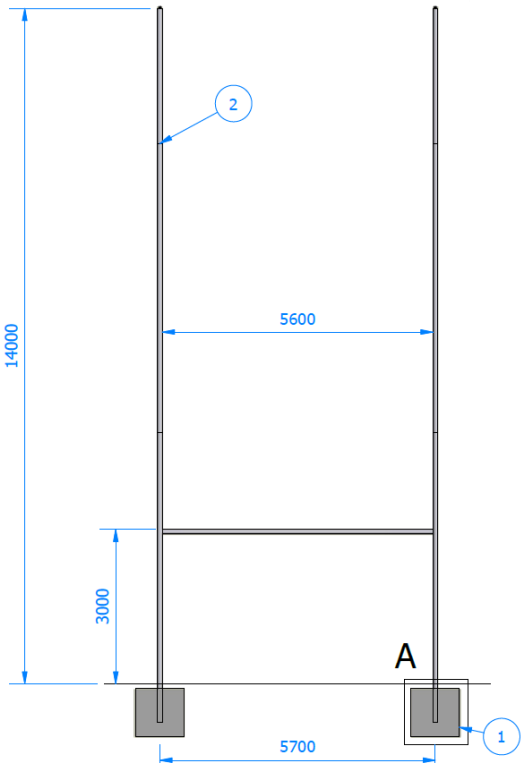


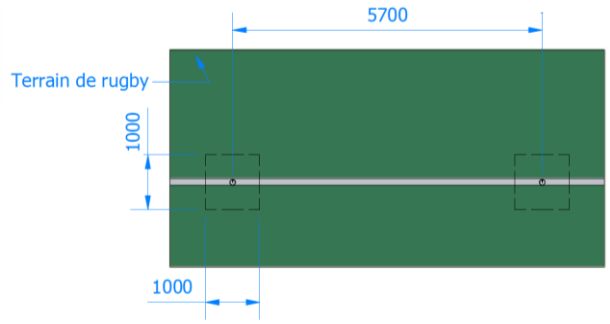


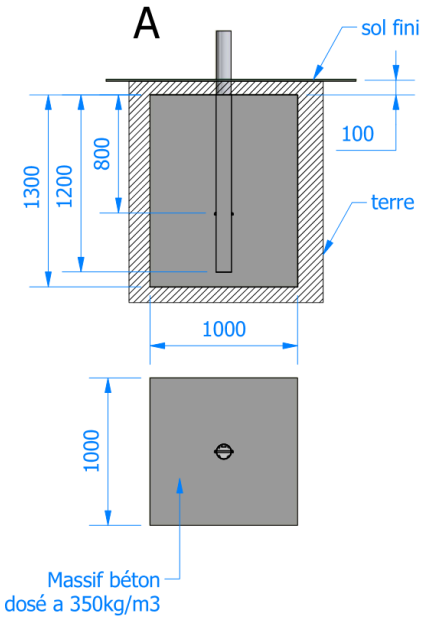


## PRODUITS COMPLÉMENTAIRES

***R9130*** *– Option Articulations*

**R9051** *- Protections*

*Couleurs personnalisées*

*Fanions*

**SIÈGE**

Route de la Meignanne
49370 Saint-Clément-de-la-Place
France

+33(0)2 4177 03 86
web@martysports.com

**AGENCE RÉGIONALE SUD-EST**

2 Square du Sud, Zone Pôle 2000
07130 Saint-Péray
France

+33(0)9 63 44 44 57
agence.sud.est@martysports.com